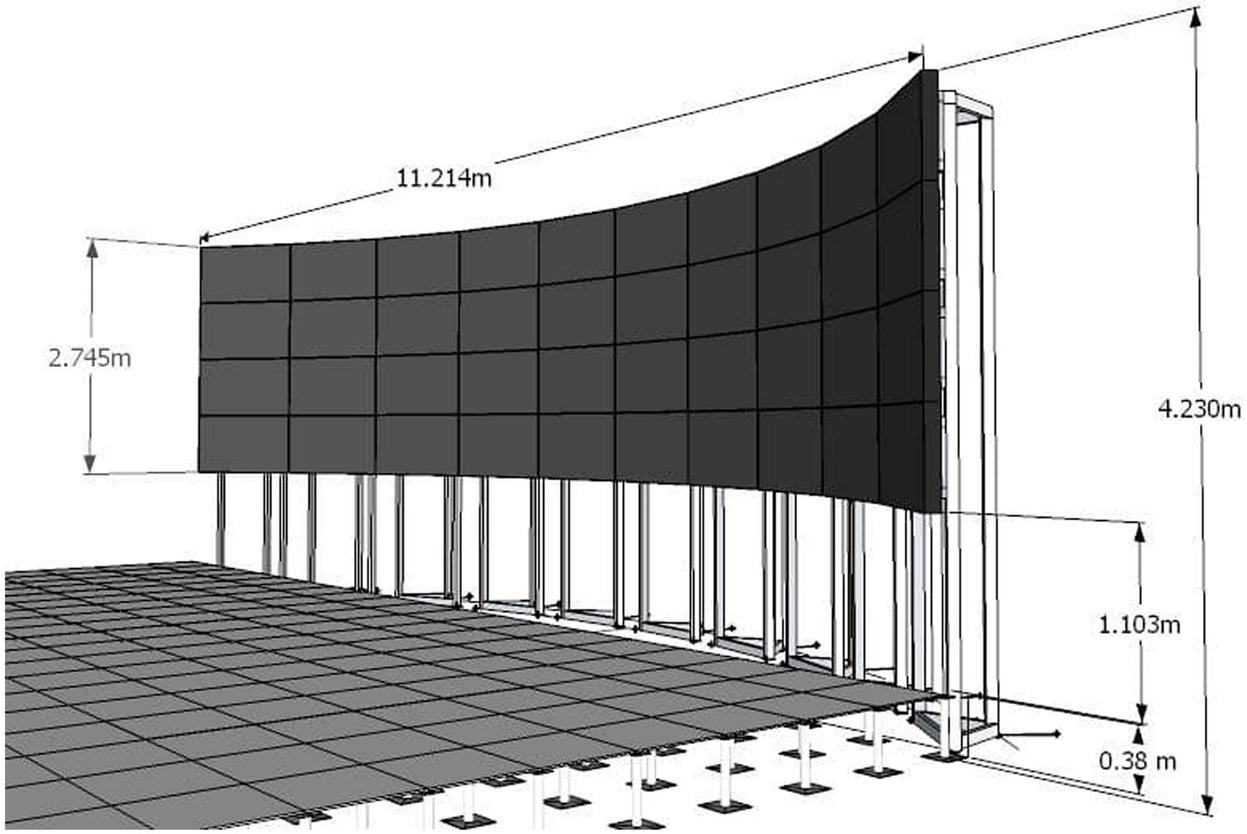

سازه ها فلزی

video wall LCD
Video wall CUBE (DLP)

Amout
Nama Shayan
آموت
نما شایان

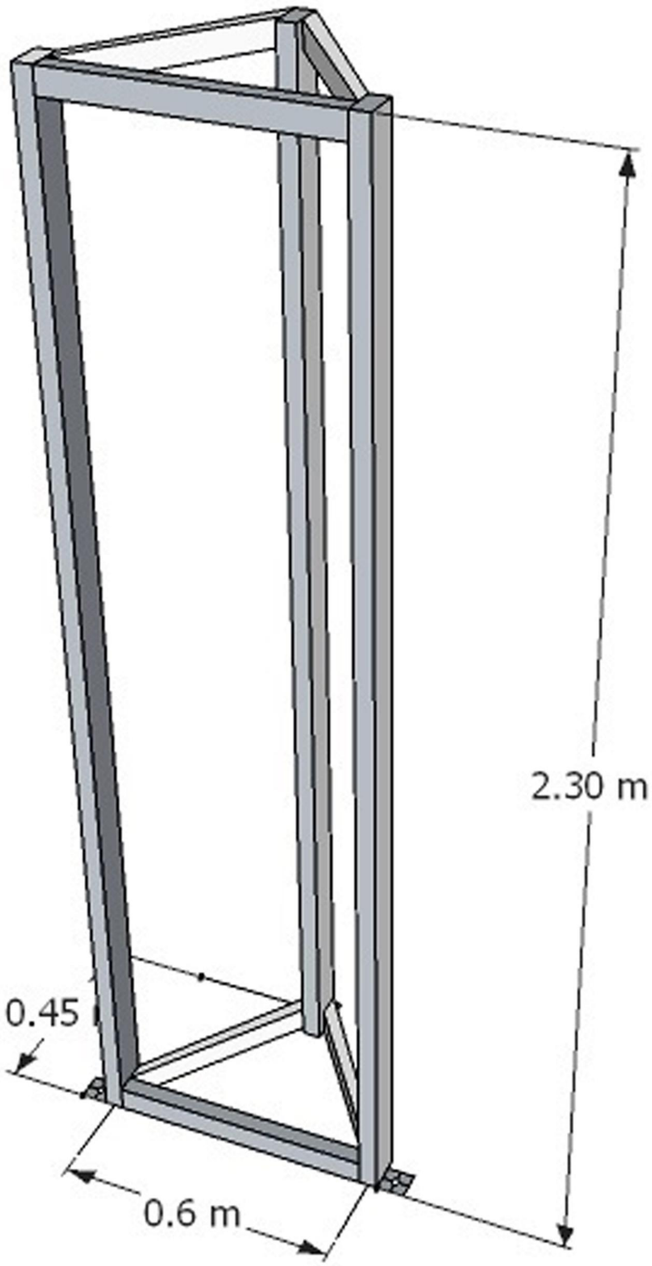

نما ایستاده

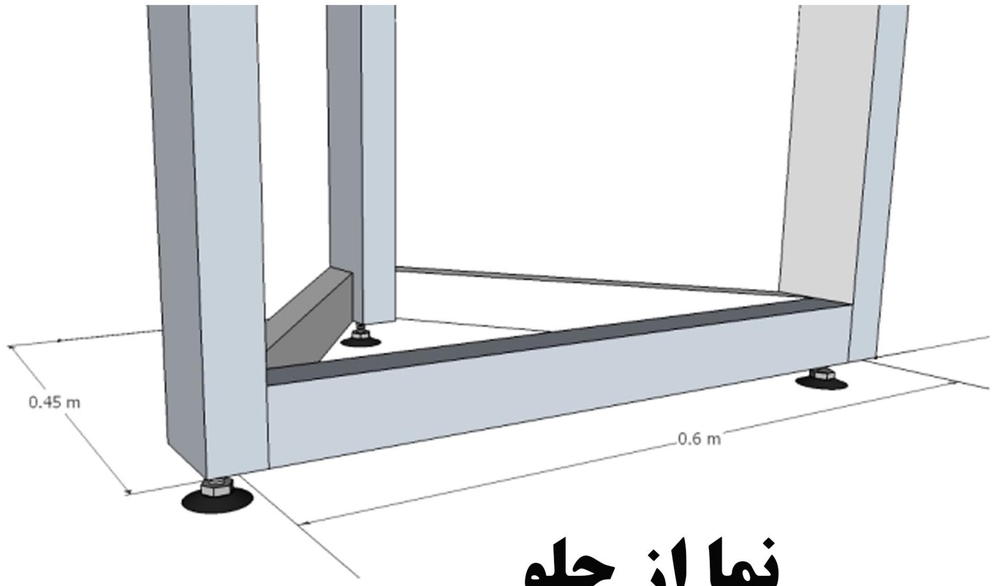

نما از جلو

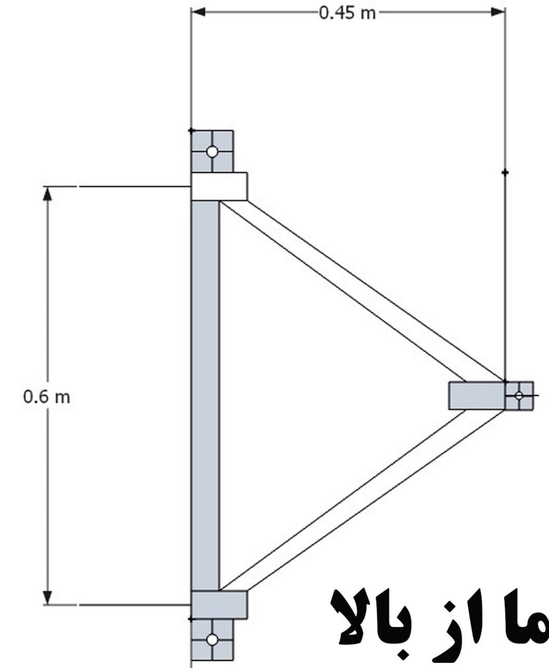

نما از بالا

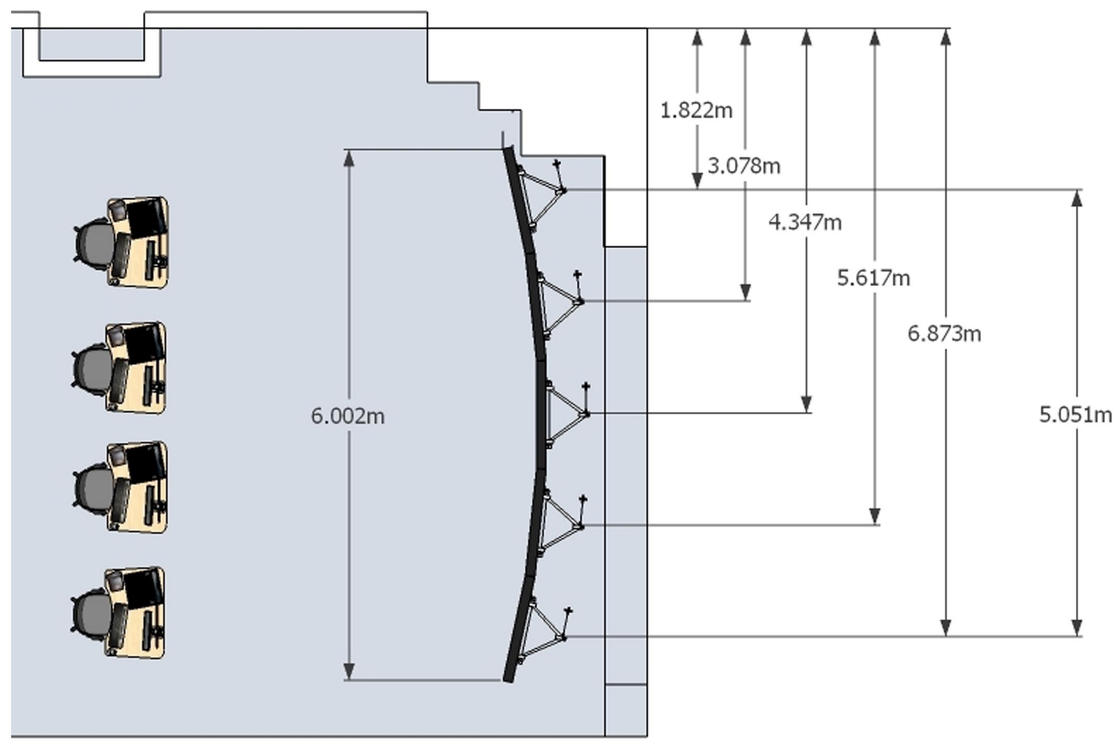

پایه مخصوص Video Wall LCD

Amout
Nama Shayan
آموت
نما شایان

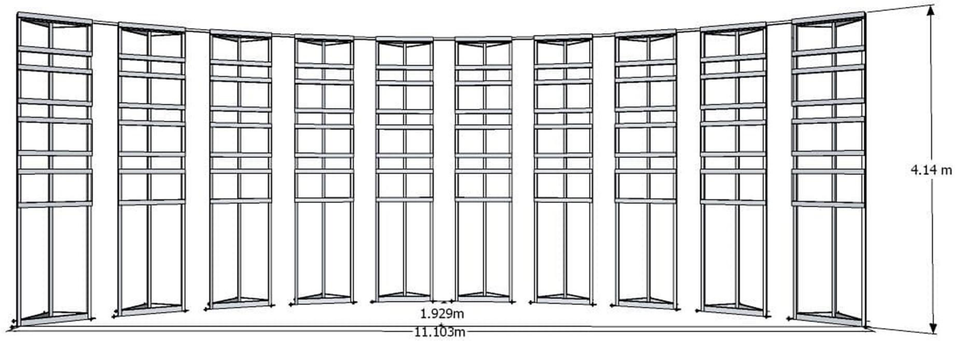

نما از روبرو

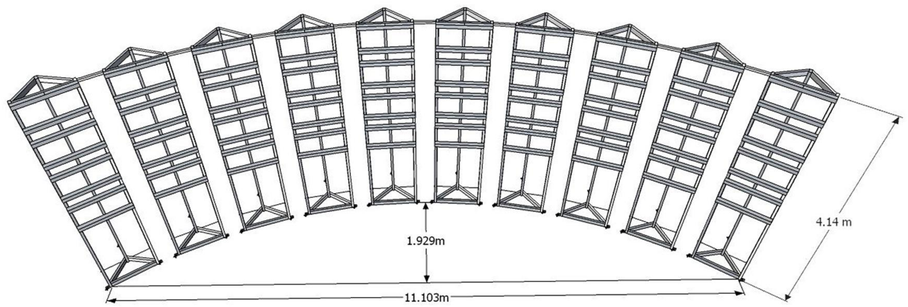

نما از پشت

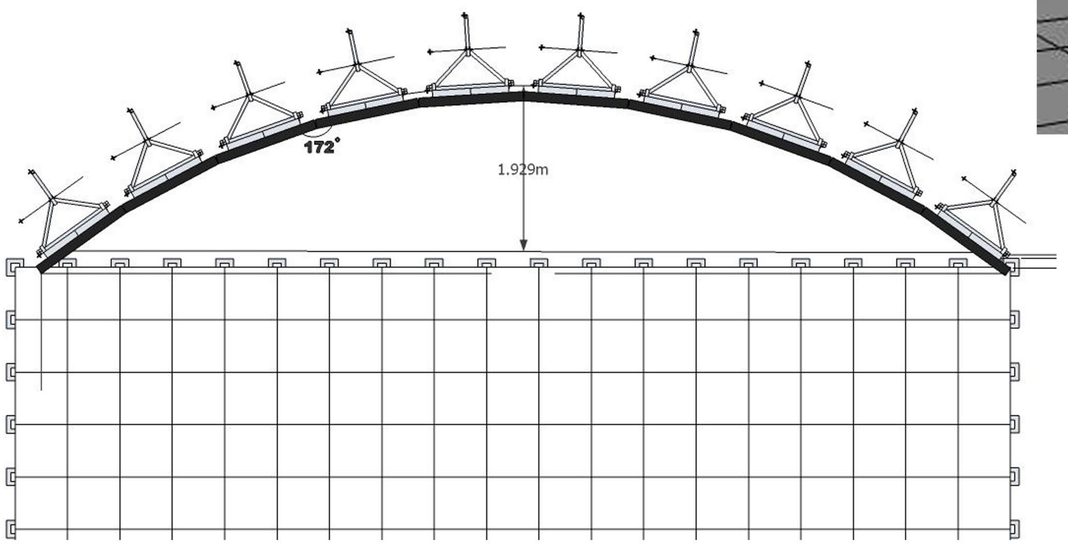

نما از بالا

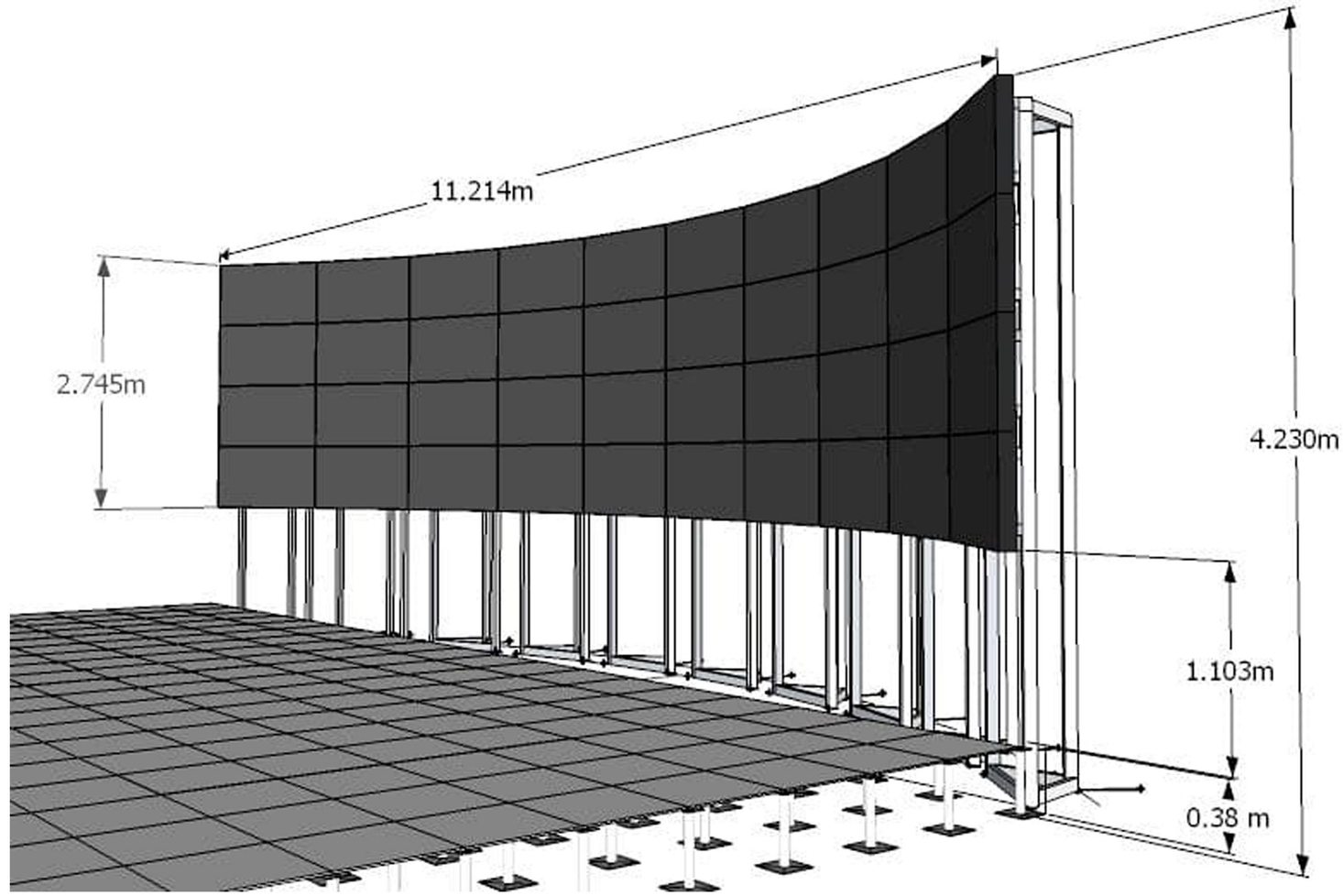

پایه مخصوص Video Wall LCD

Amout
Nama Shayan
آموت
نما شایان

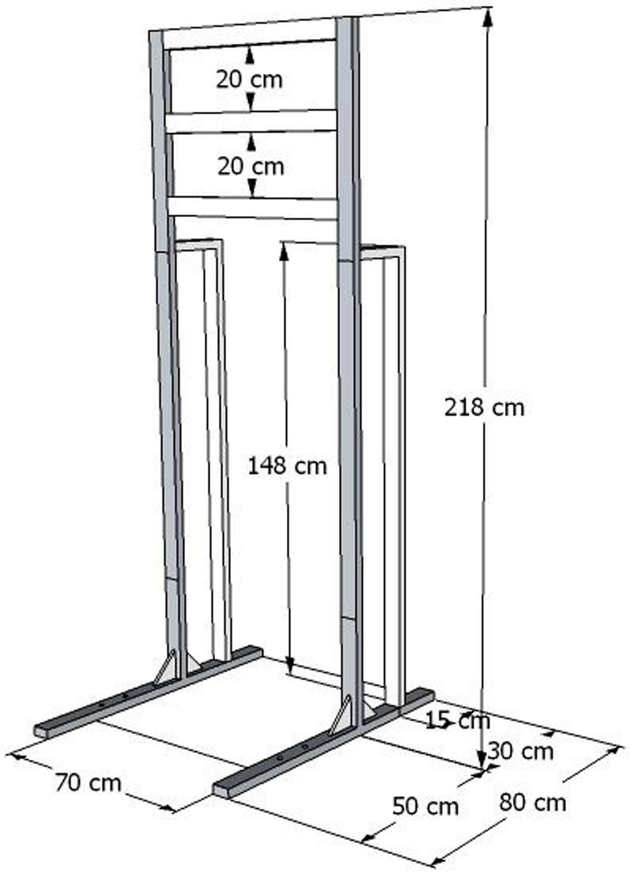

نما از بغل

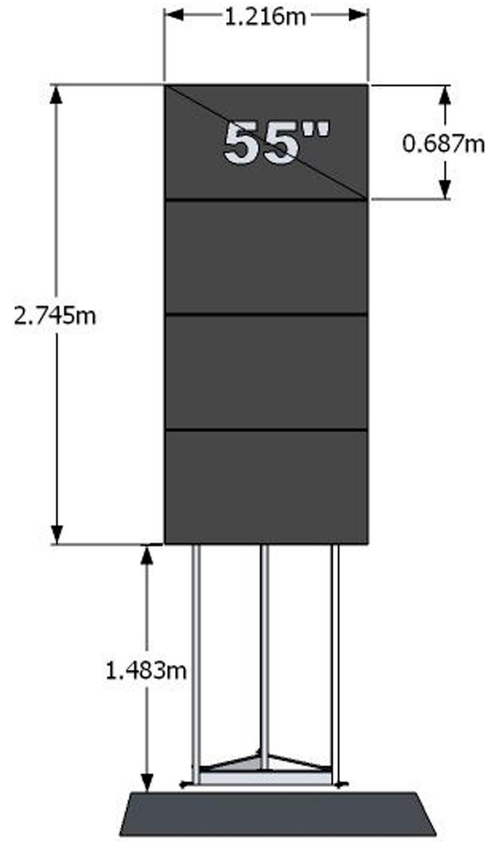

نما از جلو

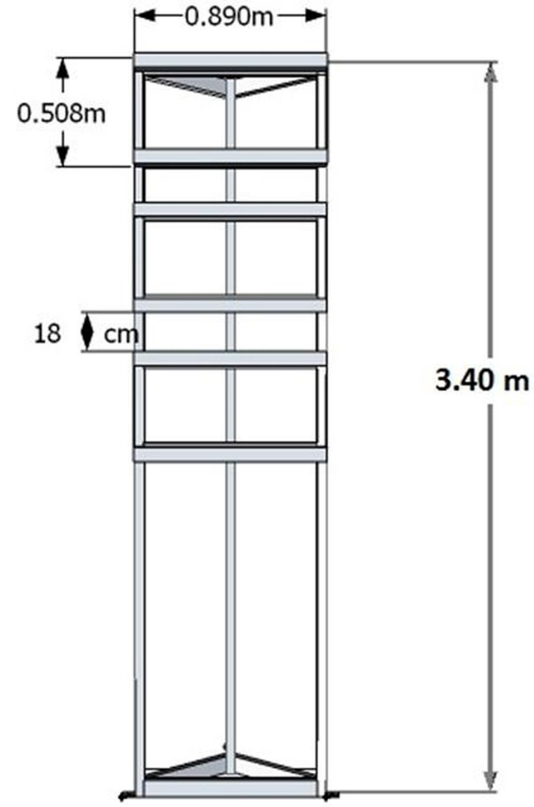

نما از جلو

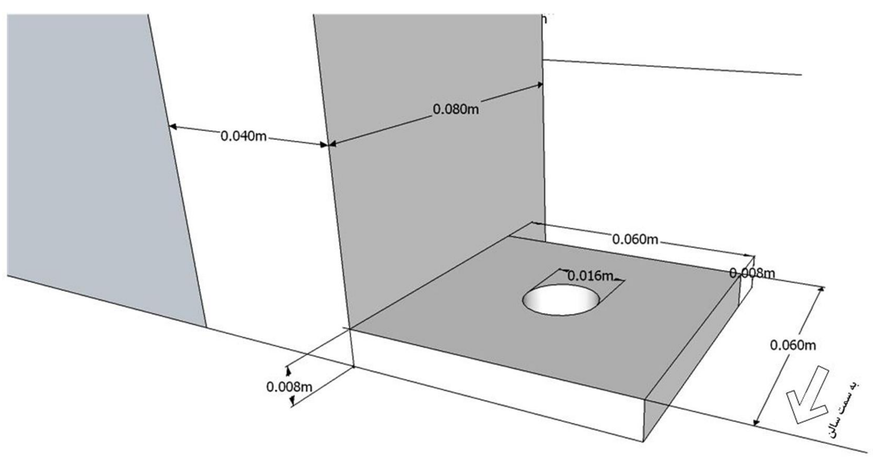

مقطع اتصال به زمین

پایه ی دیواری

Front Service

پایه مخصوص Video Wall LCD

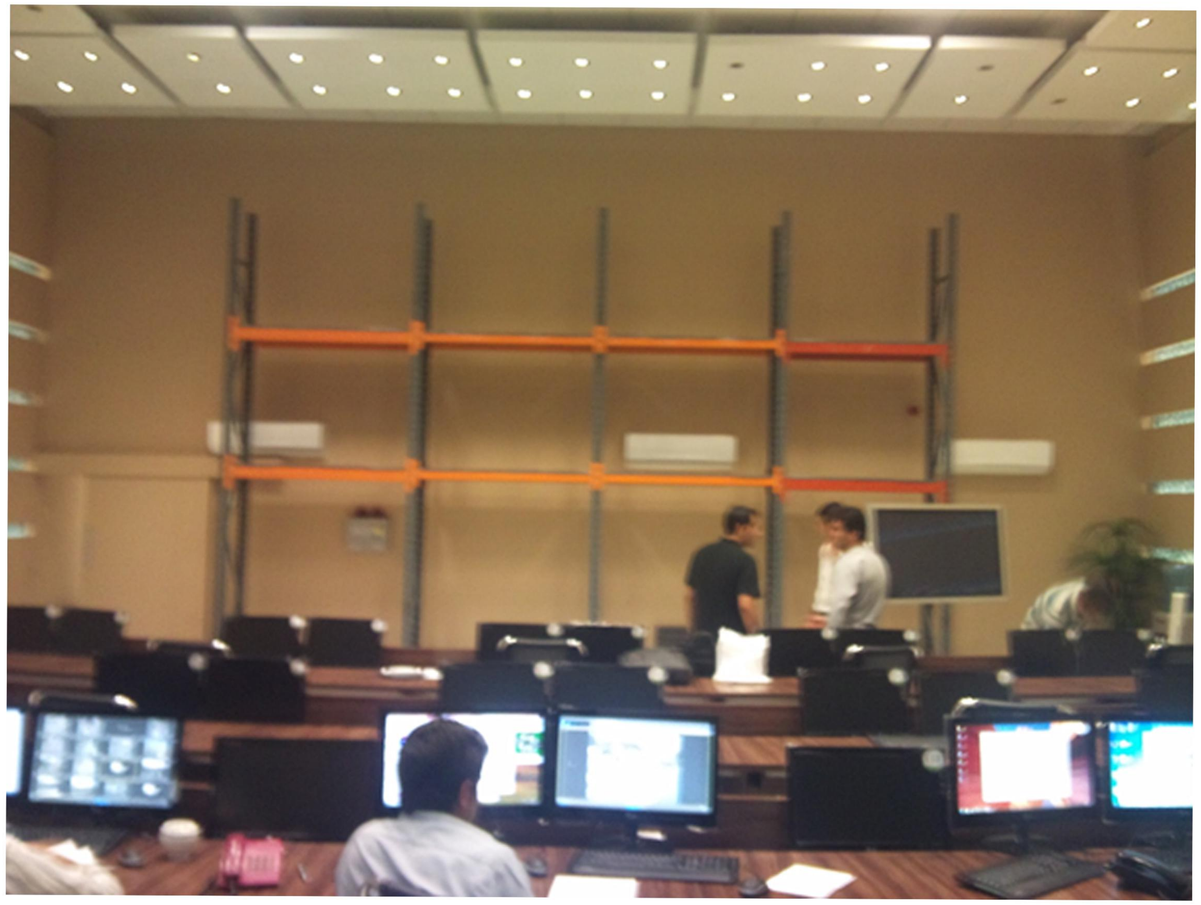

سازه فلزی مختص سرویس و نگهداری

Amout
Nama Shayan
آموت
نما شایان

سازه فلزی مختص سرویس و نگهداری

Amout
Nama Shayan
آموت
نما شایان